Приводы пневматические с системой управления GBVA/DAPS

Описание

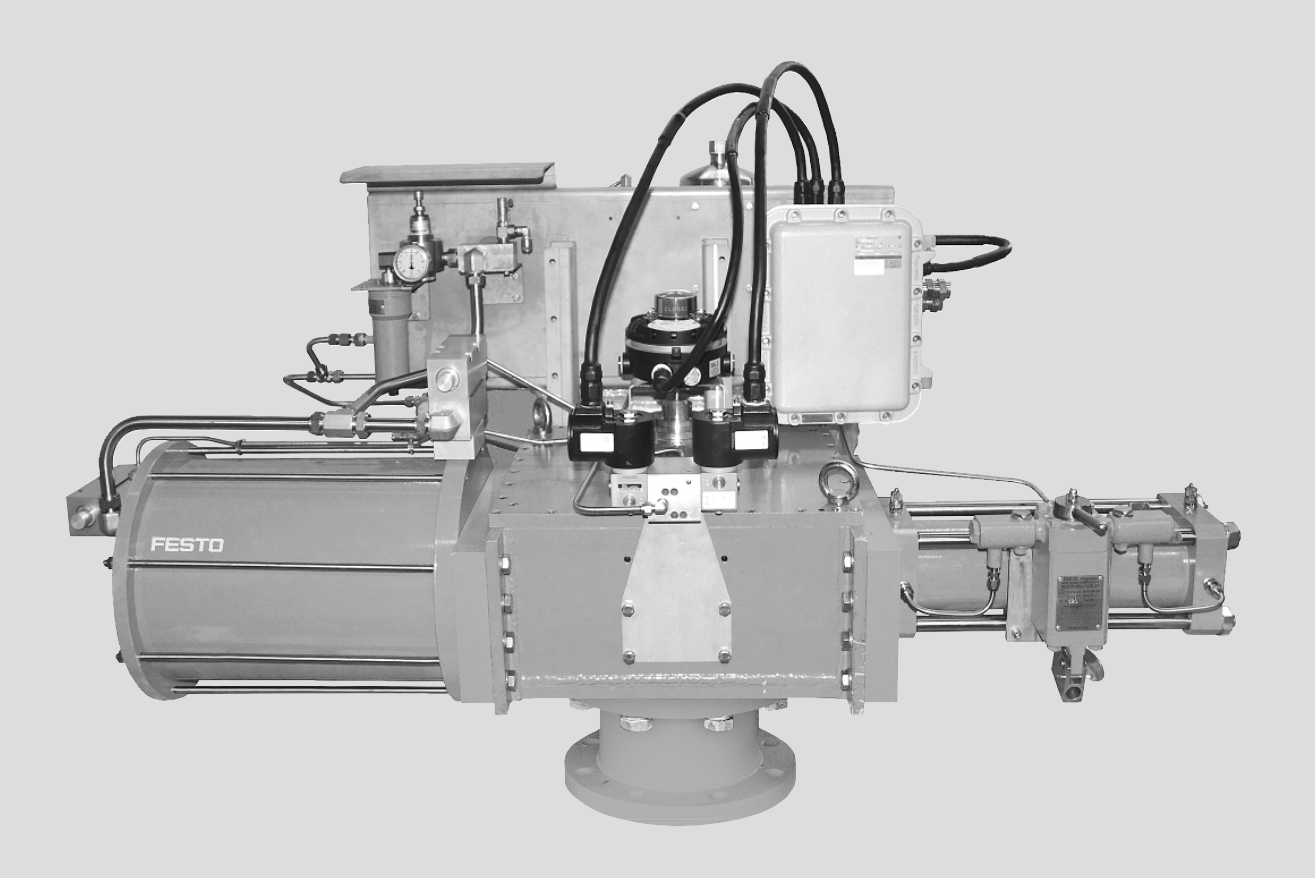

Привод пневматический типа GBVA/DAPS с системой управления, предназначен для применения на трубопроводах различного назначения, при транспортировании жидких и газообразных сред в качестве исполнительного органа на запорной арматуре различных типов. Приводы предназначены для эксплуатации на взрывопожароопасных и химически опасных производствах.

- Приводы и система управления рассчитаны на работу при температуре окружающей среды до –65°C, что позволяет использовать данные системы на открытом воздухе в любой части России.
- Взрывозащищённое исполнение систем обеспечивает безопасность применения во взрывоопасной среде.
- Возможность использования азота, воздуха или очищенного природного газа высокого давления в качестве рабочей среды для пневматического привода.

Нормально закрытые / открытые (NC/NO) приводы GBVA/DAPS позволяют обеспечить аварийное перекрытие трубопроводов в случае пропадания управляющего давления, либо электрического сигнала.

Приводы систем противоаварийной защиты.

Информацию о положении арматуры можно получить по сигналу с блока концевых выключателей, либо по обратной связи от позиционера.

Применение клапана безопасности позволяет предотвратить выход оборудования из строя при превышении давления питания.

Реализована функция тестирования частичным ходом (PST).

Наличие всех необходимых сертификатов по техническим регламентам ТС.

По требованию заказчика возможно получение сертификата безопасности SIL (Safety Integrity Level).

Приводы пневматические с системой управления GBVA/DAPS

FESTO

Технические данные

Функция:
НЗ, НО или двусторонний пневматический привод с системой управления и ресивером (опционально).

Температура окружающей среды от –65°C до +60°C.

Усилие до 350.000 Нм.

Полный комплект разрешительных документов.

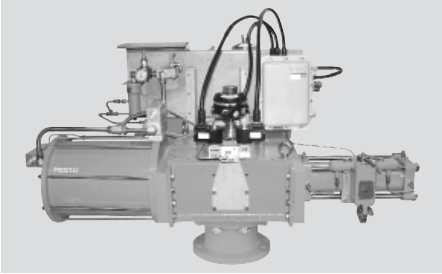

Основные характеристики		
Размер	GBVA/DFPB	GBVA/DAPS
Конструкция	Рейка-шестерня	Кулисный механизм
Функция привода	Одностороннего / двустороннего действия	
Положение монтажа	Любое	
Угол поворота (°)	90	
Момент (Нм)	15...350.000	
Присоединительная резьба	В зависимости от привода и/или распределительного клапана	
Направление закрытия	Любое	
Ручной дублёр	Встроенный в привод / Внешний / Дублёр типа "Рычаг" Для DAPS-10.000 и более – гидравлический	
Монтажный комплект для привода	Да (Опционально)	
Опрос положения	Блок конечных выключателей / аналоговый выход положения привода	
Монтаж системы управления	Непостедственно на приводе / удалённая установка	
Напряжение питания распределителя	24VDC / 110VDC / 110VAC / 220VDC / 230VAC (другие – по запросу)	
Взрывозащита	II Gb c IIC T4 X (Ex d / Ex ia)	
Регурирующая функция (позиционер)	Входной сигнал: 0,2...1 бар, (0)4...20 мА, 0...10 В. Обратная связь: 4...20 мА	
Блок подготовки рабочего агента	Регулятор давления, фильтр-осушитель	
Клапан безопасности	Да (Опционально)	
Регулировка скорости	Опционально (по запросу)	
Тестирование частичным ходом (PST)	Да(опционально)	
Получение информации о прохождении теста PST по протоколу передачи данных HART	Да(опционально)	

Параметры окружающей и рабочей среды	
Рабочая среда	Осушенный, фильтрованный сжатый воздух с точкой росы, минимум на 10°C ниже температуры окружающей среды, азот, неагресивный природный газ.
Давление питания, (бар)	2,5...200
Температура окруж. среды, °C	–20...+80°C (Низкотемпературное исполнение: до –65°C)
Класс защиты от коррозии CRC[1)]	3; 4

1). Сопротивление коррозии класс 3; 4 по стандарту FESTO 940 070
Элементы, требующие повышенной защиты от коррозии. Открытые элементы, контактирующие с окружающей промышленной атмосферой или такими средами, как растворители и чистящие жидкости, с заданными функциональными требованиями к поверхности.

Другие характеристики приводов смотрите в соответствующих модели пневматического привода разделах данного каталога, на сайте www.festo.ru, или обратитесь в службу технической поддержки компании FESTO.

Дополнительную информацию по приводам GBVA/DAPS Вы можете получить в службе технической поддержки компании FESTO.

Приводы пневматические с системой управления GBVA/DAPS и GBVA/DFPD

FESTO

С системами управления, в составе с комплектующими во взрывозащищённом исполнении для зоны 1 / уровень Gb

Диапазон –65°C до +60°C.
С общей Ex-маркировкой сборки: II Gb c IIC T4 X или II Gb c IIB+H_2 T4 X или II Gb c IIB T4 X

GBVA / DAPS - Gb/G - [ ] - [ ] - [ ]

Приводы пневматические с системой управления GBVA/DAPS и GBVA/DFPD

FESTO

Комплектные пневмоприводы с системой управления GBVA.

Система обозначений пневмоприводов с системой управления GBVA

GBVA / DAPS - Gb/G - - -

Приводы пневматические с системой управления GBVA/DAPS и GBVA/DFPD

FESTO

Комплектные пневмоприводы с системой управления GBVA.

Система обозначений пневмоприводов с системой управления GBVA

GBVA / DAPS - Gb/G - □

18. Изоляция привода от арматуры	
TI	Термоизоляция привода от арматуры
EI	Электроизоляция системы управления
TE	Термо- и электроизоляция привода от арматуры
N	Изоляция привода от арматуры не требуется

19. Огнестойкое исполнение	
F	Привод в огнезащитном кожухе
N	Огнестойкость не требуется

20. Коррозионная стойкость	
CR	Повышенная коррозионная стойкость
N	Стандартное исполнение

21. Нижний предел температуры окружающей среды	
TT20	–20°C (стандартное исполнение)
TT40	–40°C
TT45	–45°C
TT50	–50°C
TT55	–55°C
TT60	–60°C
TT65	–65°C